ARCHITEKT
a_sense Ing. arch. Ondřej Rys
ondrej.rys@gmail.com | +420 604 130 535

SPOLUAUTOŘI
Ing. arch. Adam Zet
Ing. et Ing. Matěj Polánek

INVESTOR
Obec Zbůch
Náměstí 205, 33022 Zbůch

DATUM
10.5.2022

PROJEKT
Architektonická studie - Park u návesního rybníka - Zbůch

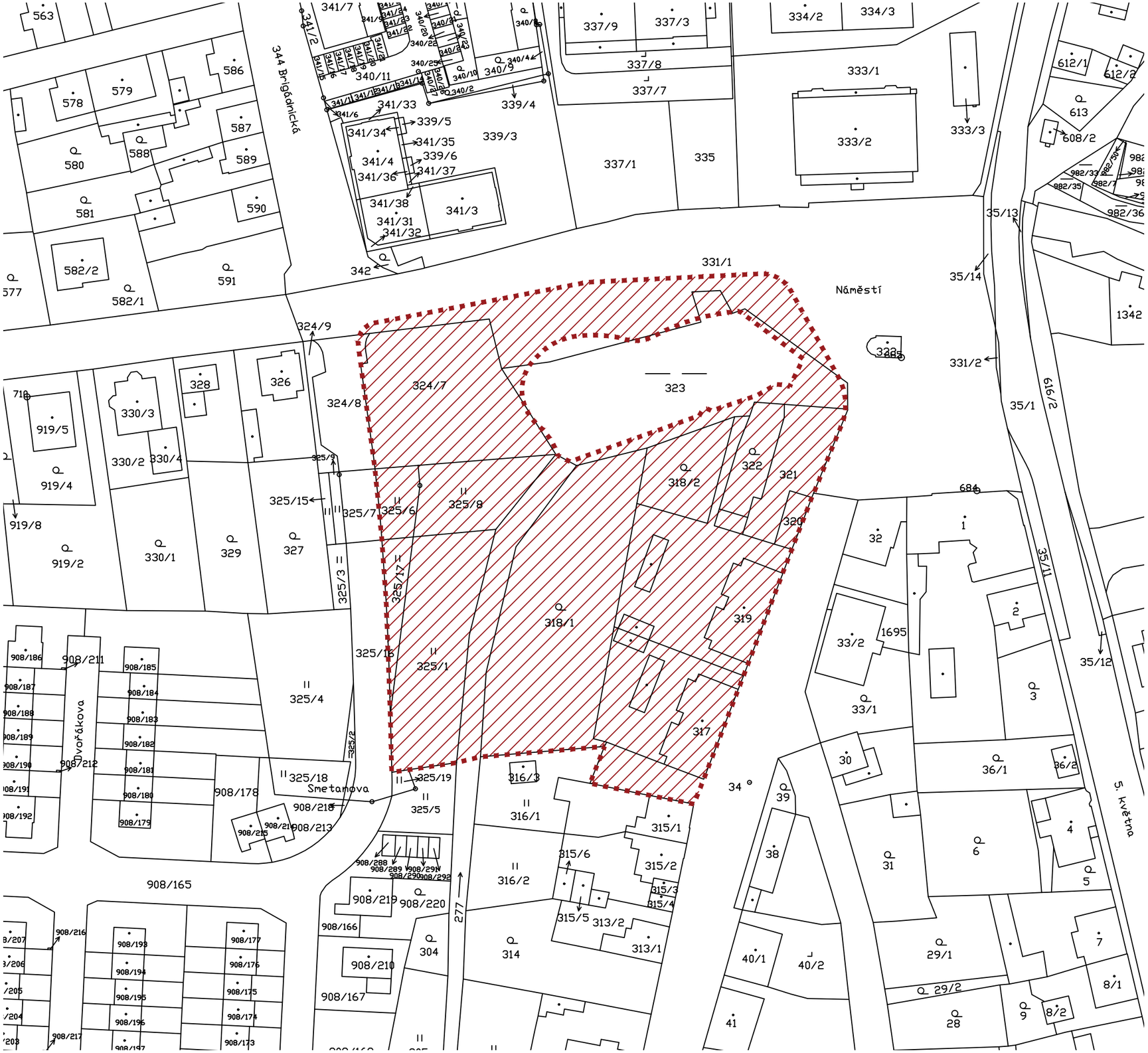

Identifikační údaje

Název
Architektonická studie parku u návesního rybníka v obci Zbůch

Řešené území
k.ú. Zbůch - 791954
parc. č. 34, 277, 317, 318/1, 318/2, 319, 320, 321, 322, 323, 32/1, 325/1, 324/7, 325/6, 325/8, 325/17, 331/1

Zadavatel
Obec Zbůch
zastoupená: Ing. Dušanem Duchkem, starostou
adresa: Náměstí 205, 33022 Zbůch
IČ: 00258555

Zhotovitel
Ing. arch. Ondřej Rys (ČKA 4217)
adresa: Bukovská 3348, 272 01 Kladno
telefon: +420 604 130 535
email: ondrej.rys@gmail.com
ISDS: xqj4rzv
IČ: 73754943

Autorský tým
Ing. arch. Ondřej Rys
Ing. arch. Adam Zet
Ing. et Ing. Matěj Polánek

Datum zpracování
10. 5. 2022

Úvod

Tato studie má za cíl revitalizovat park v centru obce Zbůch tak, aby vznikl ucelený návrh řešeného území a tím se park stal příjemným místem k odpočinku. Vzhledem k atraktivitě obce, dané m.j. blízkostí Plzně, dochází k růstu počtu obyvatel. Spolu s tím roste i potřeba nabídnout smysluplné a dostatečně pestré využití volného času přímo v obci, ideálně pro všechny věkové kategorie.

Zadání

Smyslem studie je najít vhodnou podobu, náplň a uspořádání řešeného území jako rekreačního a společenského prostoru v centru obce. Prostor bude řešen jako park s nabídkou volnočasových aktivit. Součástí řešení bude i prostor po demolici dvou bytových domů. Bude navržena cestní síť, rozmístění venkovního mobiliáře (lavičky, odpadkové koše, informační prvky,..), případně veřejného osvětlení. Součástí bude také návrh vhodného začlení a případné úpravy Zálužského potoka včetně jeho přemostění. Studie zohlední návaznost na okolí, především naměstí a revitalizovaný rybník. Součástí bude dendrologické průzkum stávajících dřevin, návrh výsadeb a případné kácení. Studie bude obsahovat urbanistické, architektonické, krajinářské a případně dopravní řešení.

Podklady

katastrální mapa (ČÚZK)
letecká ortofoto mapa (mapy.cz)
územní plán obce Zbůch
výkresy sítí veřejné infrastruktury
související projekty na úpravu parku a okolních ploch
geodetické zaměření (Ing. František Kotrouš)
dendrologický průzkum (Ing. et Ing. Matěj Polánek)
analýza přírodních podmínek
fotodokumentace
prohlídka lokality zpracovatelem
konzultace s objednatelem

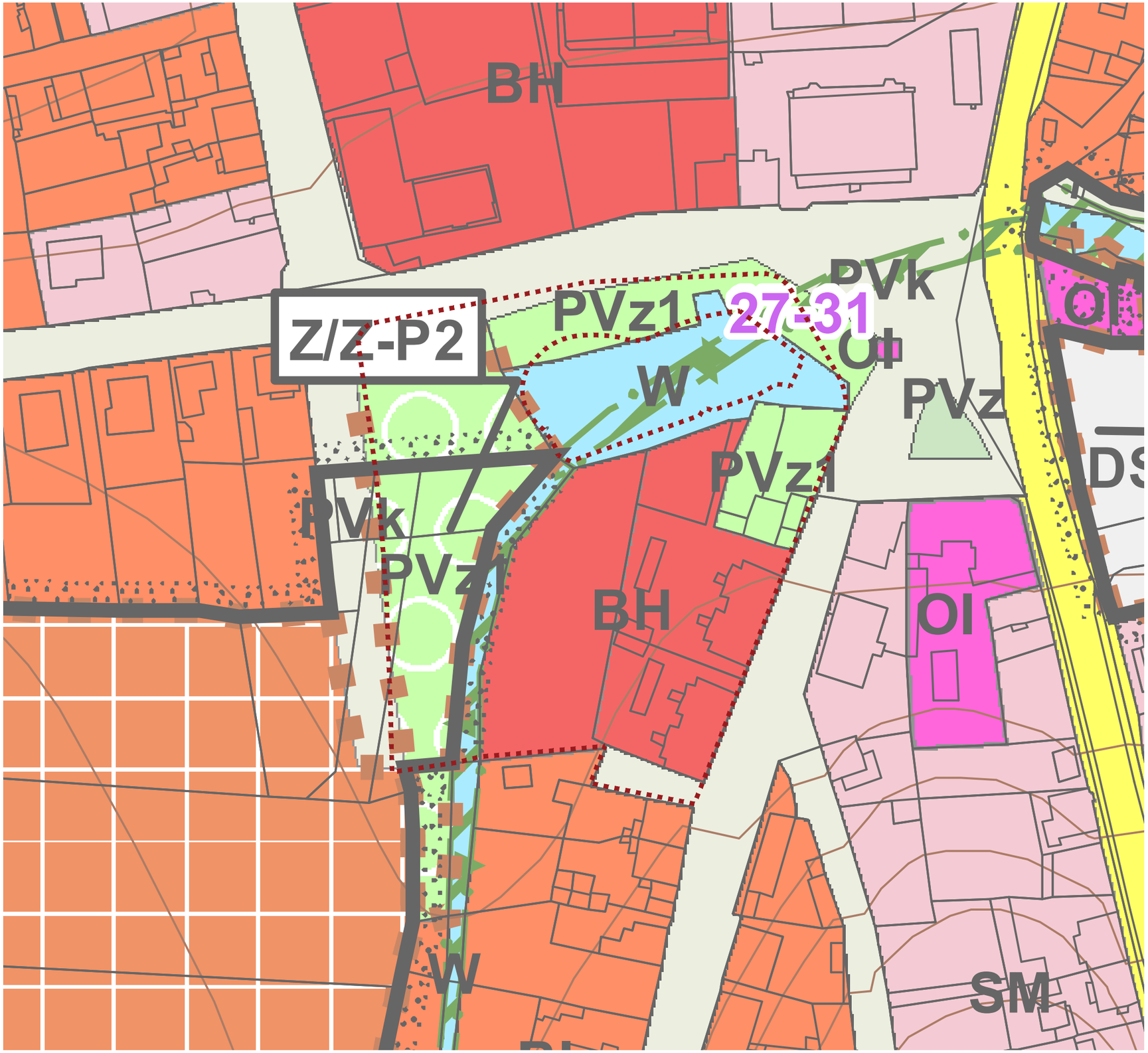

Popis území

Řešené území se nachází v centru obce v bezprostřední návaznosti na náměstí a tvoří ostrov zeleně vymezený ulicemi Smetanova, Topolová, Luční a zástavbou rodinných domů na jihu. Územím protéká Zálužský potok ústící do nově zrevitalizovaného rybníka a dále pokračuje pod úrovní náměstí východně ven z obce. Řešený prostor byl v minulosti intenzivněji využíván jen částečně a to v okolí rybníka a na pravém břehu Zálužského potoka. Zde byly zahrady bytových domů podél ulice Luční. Tyto bytové domy jsou v současnosti v dezolátním stavu a obec plánuje jejich demolici. Levý břeh potoka má dnes charakter lužního lesa vzniklého do velké míry samovolnou sukcesí. V okolí rybníka došlo v průběhu jeho revitalizace k vykácení řady vzrostlých dřevin, které byly nahrazeny výsadbou po obvodu řešeného území. V průběhu času se v celém území vytvořila síť pěšin, které samovolně vznikly z potřeby prostupnosti území.

Územní plán

Území zahrnuje plochy veřejné (PVz1) - rozšíření parku na náměstí, dále pak plochy pro hromadné bydlení (BH) a plochy vodní (W). Vzhledem k plánované demolici bytových domů při ulici Luční je výhledově předpokládáno využití nově vzniklé plochy jako veřejného parku bez výraznějších stavebních zásahů (minimálně po dobu 5 let od demolice zmíněných bytových domů).

Majetkové poměry

Všechny pozemky na řešeném území jsou v majetku obce Zbůch, vodní toky jsou ve správě povodí Vltavy.

Analýza přírodních podmínek

Poloha a nadmořská výška

- Nadmořská výška (průměrná): **338 m n.m.**
- Orientace pozemků vůči světovým stranám: **všesměrná**
- Celková rozloha řešeného území: **10 343 m2**

Klima

- Klimaregion dle BPEJ
  - MT1 – **mírně teplý suchý**
  - Průměrný roční úhrn srážek: **450 - 550 mm**
  - Průměrná roční teplota: **7 – 8,5°C**
- Klimaregion **dle USDA (United States Department for Agriculture):**
  - **6a =** oblast s poklesem minimálních teplot pod **-20,6 až -23,3°C**

Geologie a pedologie

- Horninový podklad dle geologické mapy: sedimenty svrchního karbonu (kalovce, pískovce, arkózy, slepence, uhelné sloje)
- Charakteristika půdy dle BPEJ (https://bpej.vumop.cz/43011):
  - BPEJ (hlavní zastoupení):
    - 46811 - gleje
    - 46812 - gleje
    - 43051 - kambizemě
- Nejvíce zastoupená skupina půdních typů: **gleje**

Orientační hydrologické vlastnosti (pro BPEJ 46811):

- Půda trvale zamokřená: **ano**
- Retenční vodní kapacita: **nízká**
- Využitelná vodní kapacita: **nížší střední**
- Rychlost infiltrace: nízká
- Ohroženost acidifikací: vysoká
- Ohroženost utužením: vysoká

SHRNUTÍ:

Analýzy slouží jako jeden z podkladů pro výběr vhodných druhů rostlin v navrhované kompozici. N základě podmáčenosti budov v nivě potoka a charakteristiky BPEJ je třeba počítat v rámci celé lokali s vyšší hladinou podzemní vody, jejím kolísáním v zásvislosti na průběhu počasí a vodním stav Zálužského potoka či s její lokální stagnací v půdním profilu.

Fytocenologická charakteristika

Řešené území se nachází v nivě Zálužského potoka a právě vodní režim tohoto toku spolu dlouhodobě zásadním určujícím faktorem utvářejícím okolí. Dle dostupných podkladů (císařské otisk stabilního katastru, historické letecké snímky ČUZK) byla původní niva potoka tvořena loukami s lokální stromovou vegetací. Stávající porosty vznikly druhotně jako nálety či dosadby na původníc vlhkých loukách. Druhová skladba náletových dřevin odpovídá vegetaci luhu s převahou olše lepkavé doplňkovým zastoupením vrb či břízy bělokoré. Dřeviny na dřívějších zahradách bytových domů a blízkosti náměstí tvoří pestřejší směs co do geografické původnosti či optimálních stanovištníc podmínek, nachází se zde například smrk ztepilý a pichlavý, zerav, cypřiš, pámelník, škumpa a dal druhy. Mezi náhradními výsadbami za dřeviny kácené kolem rybníka jsou zastoupeny domácími druh dřevin (habr, javor, vrba). Mimo pravidelně sečené travnaté plochy se v podrostu olší a vrb vyskytu druhotné převážně bylinné porosty s dominancí nitrofilních druhů kopřivy dvoudomé (dále nap ostružiníku křovitého či pitulníku žlutého). Tyto druhy svědčí o nadměrné zásobě živin v půdě zároveň o proměnlivém vodním režimu potoka (proměnlivost vodního stavu v průběhu rok nepravidelné zaplavování nivy, střídání suchého a vlhkého stínu).

Dendrologický průzkum

Průzkum navazuje na dendrologické posouzení v rámci rekonstrukce rybníka zpracované Mgr. Vlastou Hanauerovou a doplňuje jej o plochy nově zpřístupněných zahrad (pozemek č. 318/1) a okolí Zálužského potoka (zde byly hodnoceny dřeviny na pravém břehu potoka a dále soliterní dřeviny lemující levý břeh). Cílem je zhodnocení současného stavu dřevin a možností jejich využití v nově navržené kompozici. Studie je zpracována v několika možných variantách, proto je dendrologický průzkum včetně navržených opatření pouze základní vstupní informací, nikoliv závazným podkladem. Následná péče o území se bude odvíjet od zvoleného řešení a navazujících stupňů dokumentace. Doporučená opatření typu kácení či řezu jsou vždy odůvodněna v poznámce u každé dřeviny (viz tabulková část). Vzhledem ke zpracování průzkumu mimo vegetační období doporučuji aktualizaci dendrologického průzkumu v rámci zpracování DPS.

HODNOCENÍ CHARAKTERISTIKY DŘEVIN:

Šíře koruny

Byla měřena odhadem jako spojnice nejvzdálenějších okapových linií korun stromů.

Výška nejnižší části koruny

Byla měřena odhadem jako svislice mezi nejnižším bodem koruny a terénem.

Obvod kmene

Měřen ve výšce 1,3m nad terénem.

Zdravotní stav

Stupně zdravotního stavu:

1 – výborný zdravotní stav – stromy bez poškození, případně jen s nepatrnými odchylkami od normálu, s dlouhodobým předpokladem zachování tohoto stavu. Na dřevině se mohou vyskytovat defekty malého rozsahu bez vlivu na stabilitu nosných prvků.

2 – dobrý zdravotní stav – stromy jen velmi mírně poškozené, respektive vykazující drobné odchylky od normálu. Na dřevině se nevyskytuje narušení zásadnějšího charakteru.

3 – mírně zhoršený zdravotní stav – stromy poškozené, respektive vykazující odchylky od normálu, jejich existence však není bezprostředně ohrožena. Na dřevině se objevuje souběh defektů, který v některých případech vyžaduje stabilizační zásah, u těchto dřevin lze očekávat alespoň střednědobou existenci.

4 – silně narušený zdravotní stav – stromy silně poškozené, respektive vykazující velmi silné odchylky od normálu, jejich existence je ohrožena bezprostředně, nebo během poměrně krátkého období, možnost stabilizace je velmi nízká, perspektiva růstu a vývoje je zkrácená.

5 – velmi špatný zdravotní stav – stromy odumřelé nebo téměř odumřelé, nebo v takovém stavu, že jejich perspektiva je pouze krátkodobá, v některých případech se jedná a havarijní dřeviny, svou přítomností narušující bezpečný provoz v jejich okolí.

Perspektiva

D - Dlouhodobá – předpokládaná doba růstu a vývoje dřeviny na stanovišti je delší než 40 let (za normálního průběhu povětrnostních podmínek a bez dalších nepředpokládatelných negativních vlivů okolí)

S - Střednědobá – předpokládaná doba růstu a vývoje dřeviny na stanovišti je 5 - 40 let (za normálního průběhu povětrnostních podmínek a bez dalších nepředpokládatelných negativních vlivů okolí)

K – Krátkodobá – předpokládaná doba růstu a vývoje dřeviny na stanovišti je menší než 5 let

SHRNUTÍ DENDROLOGICKÉHO PRŮZKUMU:

Ke kácení je navrženo celkem 17 dřevin. Vzhledem k rozvojovému charakteru území, u kterého je plánováno intenzivní využívání obyvateli města jako parkové plochy byly důležitým parametrem hodnocení zejména statická stabilita dřevin a celková perspektivita jejich vývoje. K pokácení byly navrženy pouze dřeviny u kterých jsou patrné známky výrazného poškození či vykazující zásadní růstové vady, které vypovídají o výrazně snížené životnosti či rizikovosti z pohledu provozu.

Historie území

Na mapě stabilního katastru z období kolem roku 1840 je patrné, že v tomto období větší část řešeného území pokrývaly louky táhnoucí se podél celého toku Zálužského potoka. K zásadnější proměně od tohoto stavu došlo až v průběhu 20. století, kdy byla podél ulice Luční zahájena výstavba. Na plochách bývalých luk tak vzniklo několik bytových domů a dalších objektů doplněných o soukromé zahrady pro nájemníky. Menší stavební objekty dříve přiléhající k rybníku a náměstí byly později zbourány - což je vidět na aktuálních leteckých snímcích. V průběhu 20. století došlo také k výraznému zvýšení podílu dřevin v území - zejména po obvodu rybníka a potoka, kde docházelo mimi jiné i k záměrným výsadbám. Levý břeh byl pravděpodobně ponechán samovolné sukcesi a vznikl zde souvislý lužní porost dřevin.

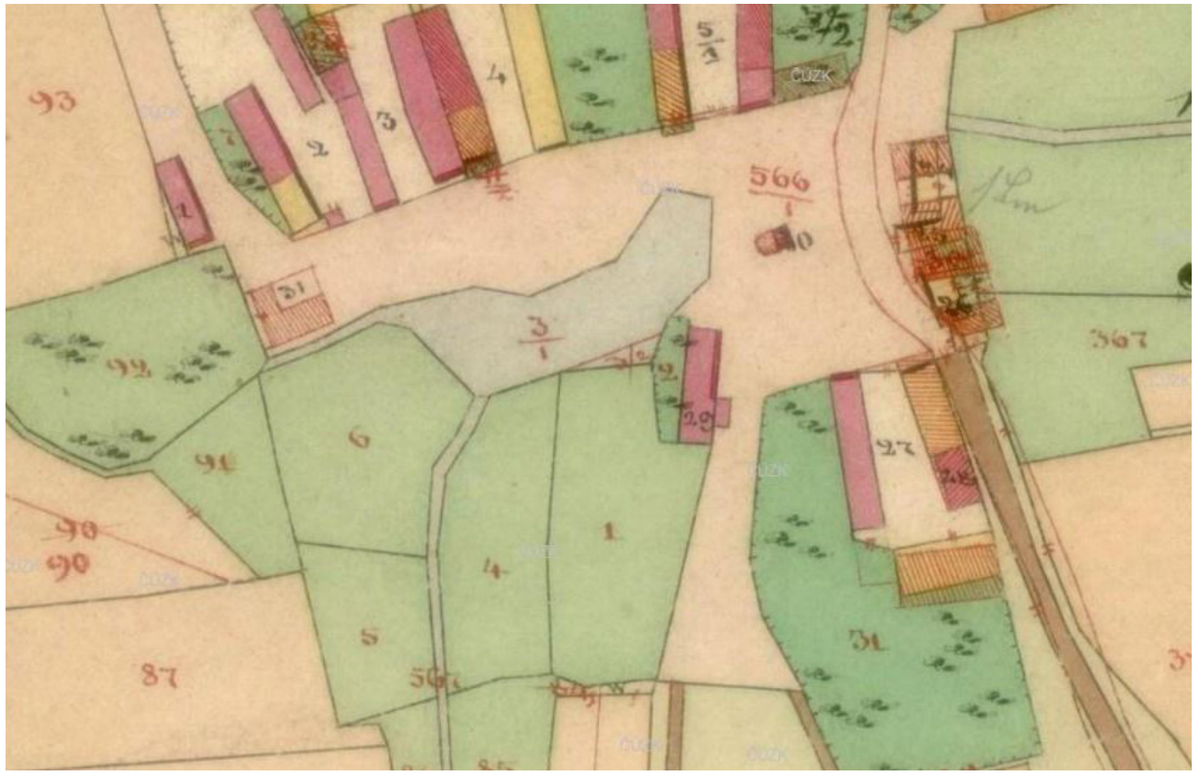

19. století

1964

2013

2019

ARCHITEKT
a_sense
Ing. arch. Ondřej Rys
ondrej.rys@gmail.com | +420 604 130 535

SPOLUAUTOŘI
Ing. arch. Adam Zet
Ing. et Ing. Matěj Polánek

INVESTOR
Obec Zbůch
Náměstí 205, 33022 Zbůch

DATUM
10.5.2022

PROJEKT
Architektonická studie
Park u návesního rybníka

PROJEKT
Analýzy - historie území

číslo v zákresu	Název český	Název latinský	odhadovaná šířka koruny (m)	nejnižší část koruny od země (m)	obvod kmene (cm)	navržena k pokácení (A/N)	zdravotní stav	perspektiva	POZN.:
1	Lípa srdčitá	Tilia cordata	0,5	2	16	A	4	K	Jedinec značně proschlý a vykazující znaky výrazného poškození – houbová infekce na povrchu kmene
2	Smrk ztepilý	Picea abies	4	1,7	79	A	4	S	Jedinec poškozen nevhodným řezem, výrazné kodominantní tlakové větvení → dlouhodobý vývoj není perspektivní
3	Smrk ztepilý	Picea abies	7	1,8	133	N	3	S	Obnažené kořeny – sešlapání + pravděpodobné výrazné poškození kořenů stavební činností (oprava chodníku a ul. Luční)
4	Smrk ztepilý	Picea abies	2,5	1,6	83	A	4	S	Jedinec poškozen nevhodným řezem, zásadní narušení přirozeného habitu→ dlouhodobý vývoj není perspektivní
5	Smrk ztepilý	Picea abies	2,5	1,6	98	A	4	S	Jedinec poškozen nevhodným řezem, zásadní narušení přirozeného habitu→ dlouhodobý vývoj není perspektivní
6	Lípa srdčitá	Tilia cordata	4	1,5	74	A	4	S	Jedinec výrazně proschlý, četná poškození nevhodným řezem, rozsáhlé poškození kmene s pokročilou hnilobou a plodnicemi hub → výrazně neperspektivní jedinec s krátkodobou životností
7	Olše lepkavá	Alnus glutinosa	10	2	94/98	DV	3	S	Náletová dřevina s tlakovým větvením u báze→ zhoršená statická stabilita; Poškození kořenového systému při opravě okolních komunikací→ snížená perspektivita;
8	Olše lepkavá	Alnus glutinosa	3	1,8	54/75/76	DV	3	S	Náletová dřevina s tlakovým větvením u báze→ zhoršená statická stabilita; Poškození kořenového systému při opravě okolních komunikací→ snížená perspektivita;
9	Olše lepkavá	Alnus glutinosa	10	2,5	112/108	N	3	S	Tlakové větvení od země→ zhoršená statická stabilita a perspektivita, poškození kořenového systému při opravě chodníku
10	Smrk ztepilý	Picea abies	10	1,6	128	N	2-3	S	
11	Smrk ztepilý	Picea abies	8	1,4	134	N	3	S	Výrazné poškození povrchových kořenů (sekání, sešlapání), jednostranně zavětvený (tvoří skupinku s č. 12)
12	Olše lepkavá	Alnus glutinosa	10	3	187	N	3	S	Poškození povrchových kořenů (sekání, sešlapání), plochá koruna vlivem zastínění (skupinka s č. 11)
13	Olše lepkavá	Alnus glutinosa	12	2	77/110/152	N	3-4	S	Tlakové větvení kmenů a hromadění vlhkosti v prohlubni mezi kmeny; pokročilá hniloba x dobrá regenerace
14	Olše lepkavá	Alnus glutinosa	15	2,5	110/91/45/130/107/69/91	N	3-4	S	tlakové větvení od báze, místa s hnilobou →výrazně narušená statická stabilita
15	Olše lepkavá	Alnus glutinosa	10	2,5	114/120	N	3-4	S	jizva po čerstvém odstranění jednoho z kmenů; tlakové větvení od báze
16	Olše lepkavá	Alnus glutinosa	15	2	110/116/92	N	3	S	Tlakové větvení→ výrazné narušení statické stability
17	Bříza bělokorá	Betula pendula	5	3	118	N	2-3	S	Tvoří skupinku s číslem 18→ jednostranné zavětvení
18	Bříza bělokorá	Betula pendula	7	6	126	A	3	S	Výrazně staticky nestabilní tvar – vysoko vyvětvená v kombinaci s vysoko položeným tlakovým větvením konkurenčních terminálů
19	Bříza bělokorá	Betula pendula	7	2	110	N	3	S	jizvy po kosterních větvích – viditelná hniloba
20	Bříza bělokorá	Betula pendula	5	2	86	N	2-3	S	v okolí probíhala stavební činnost (dlažba), výrazně vysoko vyvětvená – zhoršená statická stabilita
21	Bříza bělokorá	Betula pendula	5	6	99	N	2-3	S	výrazně vysoko vyvětvená – zhoršená statická stabilita
22	Smrk ztepilý	Picea abies	6	3	64	A	4	S	jednostranně zavětvený (konkurence s č. 19-21), vysoko vyvětvený, rána na bázi
23	Bříza bělokorá	Betula pendula	10	3	136	N	2-3	S	Výrazný náklon (konkurence s č. 24), tlakové větvení, třeba průběžně kontrolovat zdravotní stav kvůli snížené statické stabilitě
24	Smrk ztepilý	Picea abies	6	2	88	A	3	S	Konkurence s č.23, jednostranně zavětvený, pletivo vrostlé do kmene
25	Bříza bělokorá	Betula pendula	8	2	148	N	2-3	S	Místy jizvy po vylomených větvích
26	Bříza bělokorá	Betula pendula	8	2	125	N	3	S	2x tlakové větvení kosterních větví – silně narušená statická stabilita
27	Olše lepkavá	Alnus glutinosa	10	1,8	152	N	3	S	zahojená jizva na kmeni délky 0,4m; báze z části do 0,5m zasypaná kompostem
28	Vrba	Salix sp.	-	-	-	A	5	-	Výmladek ze silně shnilého pařezu
29	Olše lepkavá	Alnus glutinosa	5	3	128/56	A	3-4	S	slabší z kmenů výrazně mechnicky poškozen + s viditelnou hnilobou; 1stranně zavětvený→ snížená statická stabilita
30	Olše lepkavá	Alnus glutinosa	4	3	101	A	4	S	Výrazná nekróza v polovině kmene, náklon + jednostranné zavětvení→ silně staticky nestabilní, hrozí zlom; báze zasypaná organickým materiálem
31	Olše lepkavá	Alnus glutinosa	7	3	99/102	N	3	S	
32	Olše lepkavá	Alnus glutinosa	8	3	124	N	2-3	S	Suché větve v koruně
33	Olše lepkavá	Alnus glutinosa	10	2	207	N	3-4	S	Poškození kořenů; roste na hraně vodní plochy; náklon nad rybník + jednostranné zavětvení→ zhoršená statická stabilita
34	Olše lepkavá	Alnus glutinosa	10	8	205	N	4	S	Suché větve v koruně – zdravotní řez; patrná hniloba kmene u báze, výrazně vysoko těžiště → narušená statická stabilita
35	Olše lepkavá	Alnus glutinosa	7		213	A	4	S	4x zlom kosterních větví; výrazná hniloba báze + výrazný náklon→ silně narušená statická stabilita
36	Olše lepkavá	Alnus glutinosa	12	1,5	227	N	3-4	S	suché větve v koruně, výrazně vyvětvená, jizva po kosterní větvi
37	Olše lepkavá	Alnus glutinosa	10	2	183	N	2-3	S	vysoko nasazená koruna, plochá
38	Olše lepkavá	Alnus glutinosa	2	10	174	A	5	K	souše
39	Olše lepkavá	Alnus glutinosa	11	2	210	N	2-3	S	výrazné zmlazení u báze, náklon a 1-stranné zavětvení
40	Olše lepkavá	Alnus glutinosa	10	3	203	N	4	S	výrazné zmlazení; výrazná hniloba kmene v ráně; zlomy větví – třeba zdravotní řez a průběžná kontrola statiky a vitality
41	Olše lepkavá	Alnus glutinosa	12	2	204	A	4	S	zmlazení báze; výrazná hniloba báze; jefnodtranné zavětvení a náklon; zhutnění kořenového prostoru pojezdem techniky (vjezd pro odbahnění rybníka)
42	Olše lepkavá	Alnus glutinosa	8	5	196	N	3	S	rána na bázi 5x10cm; na hraně potoka
43	Olše lepkavá	Alnus glutinosa	12	3	203	N	3-4	S	bývalý dvojkmen – shnilý pařez; zmlazení báze
44	Olše lepkavá	Alnus glutinosa	15	2	190	N	3	S	jizva po kosterní větvi, výrazný náklon nad potok, sešlapaný kořenový prostor; staticky nestabilní koruna – konkurenční terminál
45	Vrba	Salix sp.	-	2	159	řez na torzo	4	S	hniloba v kmeni, plodnice hub; náklon nad cestu → výrazně staticky nestabilní; zlomy koster. Větví v koruně; zmlazení podél kmene; možnost zachování v podobě **řezu na torzo**

ARCHITEKT
a_sense
Ing. arch. Ondřej Rys
ondrej.rys@gmail.com | +420 604 130 535

SPOLUAUTOŘI
Ing. arch. Adam Zet
Ing. et Ing. Matěj Polánek

INVESTOR
Obec Zbůch
Náměstí 205, 33022 Zbůch

DATUM
10.5.2022

PROJEKT
Architektonická studie
Park u návesního rybníka

PROJEKT
Analýzy - dendrologický průzkum

ARCHITEKT
a_sense
Ing. arch. Ondřej Rys
ondrej.rys@gmail.com | +420 604 130 535

SPOLUAUTOŘI
Ing. arch. Adam Zet
Ing. et Ing. Matěj Polánek

INVESTOR
Obec Zbůch
Náměstí 205, 33022 Zbůch

DATUM
10.5.2022

PROJEKT
Architektonická studie
Park u návesního rybníka

PROJEKT
Fotodokumentace - současný stav

ARCHITEKT
a_sense
Ing. arch. Ondřej Rys
ondrej.rys@gmail.com | +420 604 130 535

SPOLUAUTOŘI
Ing. arch. Adam Zet
Ing. et Ing. Matěj Polánek

INVESTOR
Obec Zbůch
Náměstí 205, 33022 Zbůch

DATUM
10.5.2022

PROJEKT
Architektonická studie
Park u návesního rybníka

PROJEKT
Fotodokumentace - současný stav

Koncepce území

Studie byla zpracována ve dvou variantách - první zahrnovala výstavbu nového bytového domu (BD) na místě stávajících BD, druhá ponechávala prostor po demolici volný. Po konzultaci s objednatelem byla vybrána k dopracování verze bez bytového domu.

V návrhu reagujeme na historický vývoj, současný stav i budoucí rozmanitost funkcí, které by mělo dané území obyvatelům nabízet, zároveň ale respektujeme jeho přírodní charakter. Jako hlavní potenciál zde vnímáme velkorysé plochy zeleně a přítomnost vody. Rybník, potok a celkový přírodní ráz kontrastuje se zpevněnými plochami náměstí a přilehlých ulic a skýtá potenciál krátkodobého odpočinku obyvatel v blízkosti centra. Po demolici bytových domů a proměně soukromých zahrad na veřejný park zde vznikne důležitý pěší uzel propojující oba břehy potoka a centrum se zástavbou na levém břehu, v širším kontextu zde dojde ke zhodnocení veřejného prostoru a vyrazné zvýšení jeho rekreační i estetické hodnoty. V návrhu se snažíme území dotvářet spíše nenápadnými zásahy, které by měly místo obohatit, ale zároveň s ním splynout. Jsou zde využívány původní i introdukované dřeviny, ovšem s přihlédnutím k jejich vhodnosti z hlediska celkové kompozice a stanovištních podmínek.

Základním předpokladem pro proměnu území na parkovou plochu je jeho celková kultivace (demolice zchátralých objektů, úklid ploch, dorovnání terénu, obnovení a nové založení poškozených ploch zeleně), jeho celkové zpřístupnění (vytvoření logické cestní sítě a prostupnosti) a zajištění provozní bezpečnosti (zhodnocení stavu dřevin a návrh arboristických opatření). Hlavní řešená témata lze shrnout do okruhů, které jsou dále podrobněji popsány.

Prostupnost území

Je řešena primárně sítí mlatových cest, které jsou na rozhraní s chodníky doplněny o nástupní plochy z žulových odseků. Mlatový povrch byl zvolen z důvodu přirozeného vzhledu bez viditelného lemování. Trasy cest vychází ze sítě vyšlapaných pěšin, které jsou doplněny o nové cesty plynule návazující na okolní prostředí. Cesty tvoří vycházkový okruh kolem rybníka a zároveň kopírují hlavní pěší tahy mezi centrem a zástavbou na obou březích potoka. Nová síť cest vyžaduje propojení břehů potoka ve dvou místech a to u rybníka k uzavření okruhu a podél zástavby, kde dojde k propojení ulic Smetanova a Luční. V některých místech jsou v trávnících lokálně navrženy nášlapné kameny, které doplňují navrhovanou cestní síť a navazují na okolní pěší komunikace.

Nové objekty a mobiliář

Potok je na dvou místech přemostěn dřevěnými lávkami, které je možno v případě rozvodnění toku jednoduše dočasně přemístit. Okolo rybníka a uprostřed louky u ulice Luční je navržena trojice dřevěných platforem - pobytových mol, které nabízejí možnost odpočinku nad hladinou rybníka, na lavičce s výhledem na kapli či v obklopení lučními květinami na slunné louce. Tato louka je odcloněna od silnice lehkou dřevěnou zástěnou, za kterou se skrývá 11 parkovacích míst pro navštěvníky centra. Součástí zástěny je i oddělený prostor pro mobilní toalety a sklad sezónní kavárny umístěné vedle tohoto objektu. Pojízdná kavárna s venkovním posezením je orientována k parku, zároveň je však několik kroků od náměstí.

Dřevěné objekty jsou si materiálově, měřítkem i formou podobné a v celém území utvářejí jeden sourodý celek. Tyto objekty doplňuje několik atypických prvků jako soliterní kámen u vody odkazující k úpravám břehů rybníka, volně položené opracovené kmeny v prostoru nově vzniklé parkové plochy či betonové skruže dešťové kanalizace u Smetanovy ulice, u kterých je navržen nový dřevěný záklop. Terén v jejich okolí je dorovnán do takové výšky, že se skruže stávají dalšími možnými objekty k odpočinku či hraní.

Park je doplněn lavičkami, piknikovým stolem a odpadkovými koši v podobném vizuálním stylu jako je stávající městský mobiliář (kombinace kovu a dřeva).

Zpřístupnění vody a úpravy koryta potoka

Koryto Zálužského potoka je ponecháno ve stávajícím tvaru, jen v jednom místě dochází k rozšíření pravého břehu a zmírnění sklonu koryta. Tím vznikne prostor s pomalejším pohybem vody osázený výrazně kvetoucími vodními rostlinami a umožňující výskyt obojživelníků a dalších vodních organismů. Samotný tok je dostupný díky lokálním zatravněním břehů až k vodě či zpřístupněním potoka po nášlapných kamenech. Ty jsou umístěny jak na břehu, tak na některých místech přímo v toku potoka, vzniká tak možnost přímého kontaktu s vodou a hraní pro děti.

Volný čas a herní prvky

Park nemá ambice stát se místem s tradičními dětskými atrakcemi či typizovaným mobiliářem, přesto je zde řada prostor a prvků vybízejících k hrám a volnočasovým aktivitám. Patří mezi ně již zmíněné přírodní brouzdaliště s nášlapnými kameny v potoce, pískoviště s pumpou u rybníka, dřevěné objekty či opracované kmeny, soliterní balvan u rybníka či piknikový stůl s lavicemi.

Sadové úpravy

Návrh sadových úprav doplňuje do velké míry spontánně vzniklé porosty, skupiny i soliterní dřeviny a dochází tedy jen k lokálním zásahům. V prostoru bývalých zahrad byly odstraněny skupiny keřů a stromů dříve lemující hranice jednotlivých zahrad s cílem zachovat v této části volný prostor s pobytovým trávníkem. Pohledové osy přes trávníky a rybník jsou lokálně uzavřeny soliterními stromy či skupinami dřevin. V severo-západní, severní a východní části území je dotvořeno stromořadí lemující části ulic Smetanova, Topolová a Luční. V okrajových částech a v podrostu alejových stromů je využito lučních výsevů, které reagují na historickou podobu území (lužní louky) a zvyšují estetickou i ekologickou pestrost. Louky jsou zároveň oproti trávníku méně náročné z hlediska sezónní údržby - vzhledem k nižšímu počtu sečí 1-2x/rok. V okrajových částech parku je navrženo lokální odclonění od ulice Topolová stříhaným živým plotem. V lužním porostu na levém břehu Zálužského potoka navrhujeme kultivaci keřového a bylinného patra - nahrazení stávající rumištní vegetace podrostem pokryvných dřevin, bylin a keřů. Pro jarní efekt doplňujeme do podrostu stromů a okrajových ploch u cest jarní cibuloviny (narcisy, ladoňky, modřence) a časně kvetoucí dřeviny (střemcha obecná). V prostoru koryta a okolí potoka jsou lokálně navrženy mokřadní a pobřežní trvalkové výsadby pro oživení okolí vody (kosatce, blatouchy, kypreje, trávy).

ODDĚLENÍ KOMUNIKACE- STŘÍHANÝ ŽIVÝ PLOT

PUMPA S NOVÝM POKLOPEM

ODTOK PŘES KAMENY V CESTĚ

NOVĚ NAVRŽENÝ STROM- DOMINANTA LOUKY

MOLO S LAVIČKOU - VÝHLED NA KAPLIČKU

EXTENZIVNÍ KVETOUCÍ LOUKA

LÁVKA PŘES POTOK

SKRUŽE S DŘEVĚNÝM ZÁKLOPEM

KEŘOVÝ PODROST STÁVAJÍCÍCH STROMŮ

KULTIVACE PODROSTU STROMŮ - PŮDOPOKRYVNÉ ROSTLINY

NOVÉ LAVIČKY

PŘÍRODNÍ BROUZDALIŠTĚ - NÁŠLAPNÉ KAMENY

ZÁLIV S MOKŘADNÍMI ROSTLINAMI A LAVIČKOU

NOVĚ NAVRŽENÉ STROMY

PIKNIKOVÁ LAVIČKA

LÁVKA PŘES POTOK

KEŘOVÁ CLONA

ROZHRANÍ POVRCHŮ- ŽULOVÉ ODSEKY

KÁMEN U VODY

KOPCE Z PÍSKU- HRA S VODOU

NOVÉ ZÁBRADLÍ

NÁŠLAPNÉ KAMENY V TRÁVNÍKU

NOVĚ NAVRŽENÉ STROMY

MOLO S LAVIČKOU NAD VODOU

MLATOVÁ CESTA

STÁVAJÍCÍ CHODNÍK- ZÁMKOVÁ DLAŽBA

STÁVAJÍCÍ STROMY

KMENY NA SEZENÍ

PROTAŽENÍ CHODNÍKU- ZÁMKOVÁ DLAŽBA

SEZÓNNÍ MOBILNÍ KAVÁRNA S VENKOVNÍM POSEZENÍM

ZPEVNĚNÁ PLOCHA - ŠTĚRKOVÝ TRÁVNÍK

SKLAD KAVÁRNY A MOBILNÍ TOALETY

LEHÁTKO

NOVÁ PARKOVACÍ MÍSTA - ŠTĚRKOVÝ TRÁVNÍK

ODDĚLENÍ PARKU OD KOMUNIKACE - DŘEVĚNÁ ZÁSTĚNA

PROSTUP- KOSENÁ PĚŠINA

VJEZD NA SOUKROMÝ POZEMEK - ŠTĚRKOVÝ TRÁVNÍK

ARCHITEKT
a_sense
Ing. arch. Ondřej Rys
ondrej.rys@gmail.com | +420 604 130 535

SPOLUAUTOŘI
Ing. arch. Adam Zet
Ing. et Ing. Matěj Polánek

INVESTOR
Obec Zbůch
Náměstí 205, 33022 Zbůch

DATUM
10.5.2022

MĚŘÍTKO
1:500

PROJEKT
Architektonická studie
Park u návesního rybníka

PROJEKT
Situace navrhovaného řešení

NOVĚ NAVRŽENÝ STROM- DOMINANTA LOUKY

DOPLNĚNÍ STROMOŘADÍ

ODDĚLENÍ KOMUNIKACE- STŘÍHANÝ ŽIVÝ PLOT

EXTENZIVNÍ KVETOUCÍ LOUKA

MOLO S LAVIČKOU - VÝHLED NA KAPLIČKU

KOPCE Z PÍSKU- HRA S VODOU

MOLO S LAVIČKOU NAD VODOU

KÁMEN U VODY K SEZENÍ

NOVĚ NAVRŽENÉ LAVIČKY

MLATOVÁ CESTA

ROZHRANÍ POVRCHŮ- ŽULOVÉ ODSEKY

NOVÉ ZÁBRADLÍ

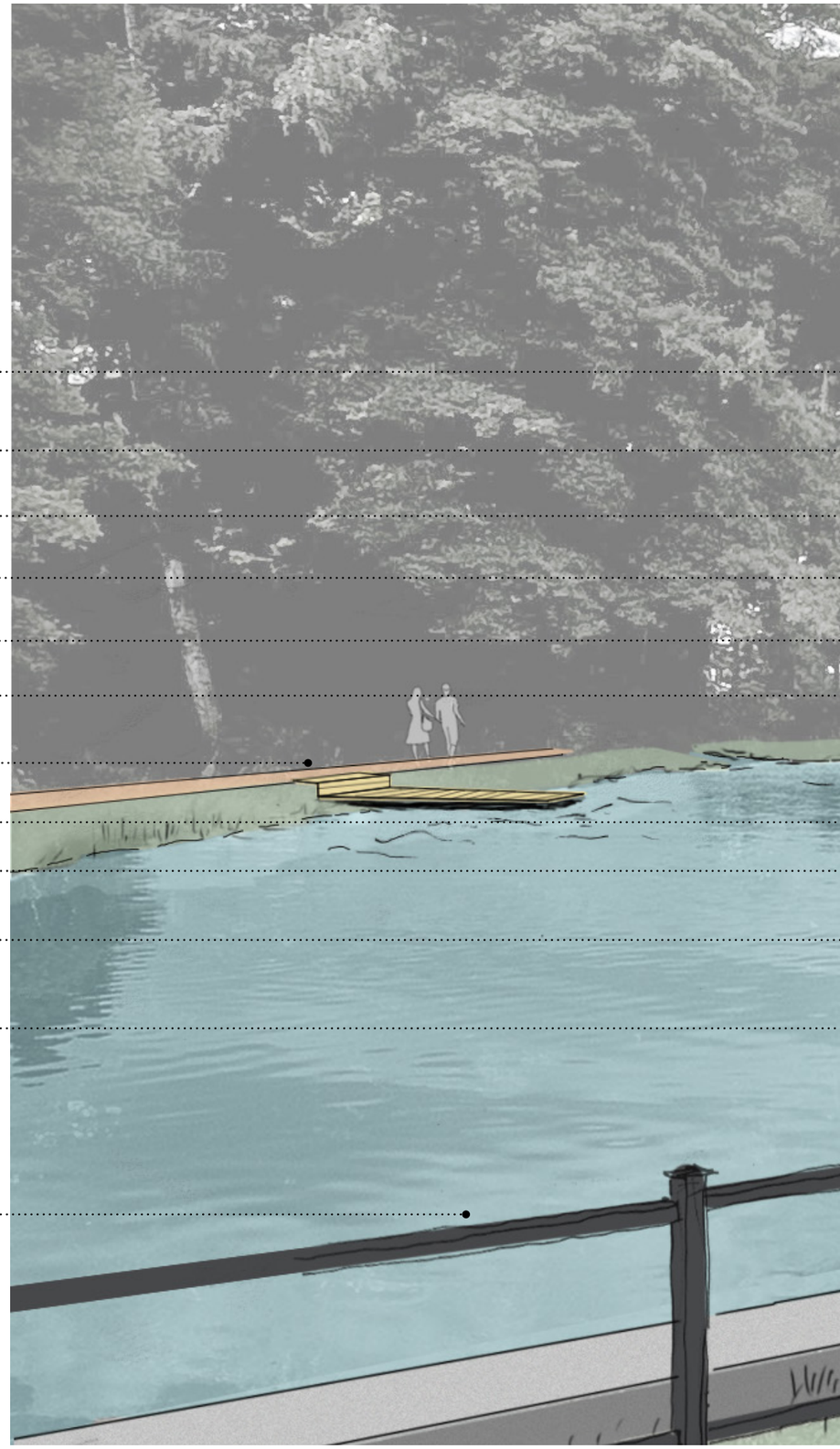

ARCHITEKT
a_sense
Ing. arch. Ondřej Rys
ondrej.rys@gmail.com | +420 604 130 535

SPOLUAUTOŘI
Ing. arch. Adam Zet
Ing. et Ing. Matěj Polánek

INVESTOR
Obec Zbůch
Náměstí 205, 33022 Zbůch

DATUM
10.5.2022

PROJEKT
Architektonická studie
Park u návesního rybníka

PROJEKT
Pohled od ulice Luční

MOLO S LAVIČKOU NAD VODOU

KAPLE SV. JOSEFA

DOPLNĚNÍ STROMOŘADÍ

NOVĚ NAVRŽENÉ LAVIČKY

EXTENZIVNÍ KVETOUCÍ LOUKA

ODDĚLENÍ KOMUNIKACE- STŘÍHANÝ ŽIVÝ PLOT

PUMPA S NOVÝM POKLOPEM

ODTOK PŘES KAMENY V MLATOVÉ CESTĚ

KOPCE Z PÍSKU- HRA S VODOU

KÁMEN U VODY K SEZENÍ

MOLO S LAVIČKOU - VÝHLED NA KAPLIČKU

MLATOVÁ CESTA

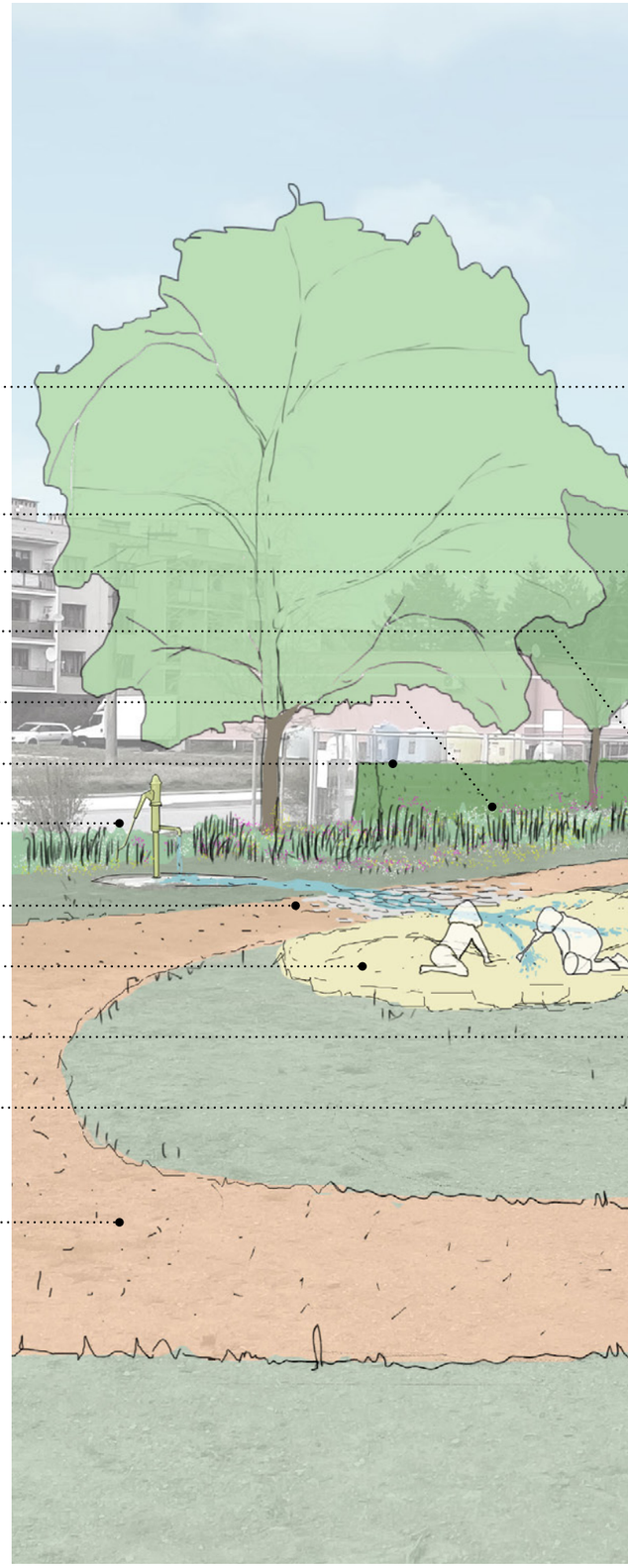

ARCHITEKT
a_sense
Ing. arch. Ondřej Rys
ondrej.rys@gmail.com | +420 604 130 535

SPOLUAUTOŘI
Ing. arch. Adam Zet
Ing. et Ing. Matěj Polánek

INVESTOR
Obec Zbůch
Náměstí 205, 33022 Zbůch

DATUM
10.5.2022

PROJEKT
Architektonická studie
Park u návesního rybníka

PROJEKT
Pohled na kapli sv. Josefa

LEHÁTKO UPROSTŘED LUČNÍHO POROSTU

SKLAD KAVÁRNY A MOBILNÍ TOALETY

SEZÓNNÍ MOBILNÍ KAVÁRNA S VENKOVNÍM POSEZENÍM

DIVOKÁ KVETOUCÍ LOUKA

KMENY NA SEZENÍ

PIKNIKOVÁ LAVIČKA

MLATOVÁ CESTA

ARCHITEKT
a_sense
Ing. arch. Ondřej Rys
ondrej.rys@gmail.com | +420 604 130 535

SPOLUAUTOŘI
Ing. arch. Adam Zet
Ing. et Ing. Matěj Polánek

INVESTOR
Obec Zbůch
Náměstí 205, 33022 Zbůch

DATUM
10.5.2022

PROJEKT
Architektonická studie
Park u návesního rybníka

PROJEKT
Revitalizované území u potoka

ARCHITEKT
a_sense
Ing. arch. Ondřej Rys
ondrej.rys@gmail.com | +420 604 130 535

SPOLUAUTOŘI
Ing. arch. Adam Zet
Ing. et Ing. Matěj Polánek

INVESTOR
Obec Zbůch
Náměstí 205, 33022 Zbůch

DATUM
10.5.2022

PROJEKT
Architektonická studie
Park u návesního rybníka

PROJEKT
Nová cesta lužním porostem / vlevo
Zobytnění okolí potoka / vpravo

CLONA MEZI PARKEM A ZAHRADAMI Z VYŠŠÍCH KEŘŮ

DŘEVĚNÁ LÁVKA

POROST PŮDOPOKRYVNÝCH ROSTLIN

MLATOVÁ CESTA

TRÁVNÍK

POROST POBŘEŽNÍCH TRVALEK

ARCHITEKT
a_sense
Ing. arch. Ondřej Rys
ondrej.rys@gmail.com | +420 604 130 535

SPOLUAUTOŘI
Ing. arch. Adam Zet
Ing. et Ing. Matěj Polánek

INVESTOR
Obec Zbůch
Náměstí 205, 33022 Zbůch

DATUM
10.5.2022

PROJEKT
Architektonická studie
Park u návesního rybníka

PROJEKT
Propojení břehů Zálužského potoka

Dřevěné objekty

Všechny navržené objekty jsou řešeny na podobném konstrukčním principu v materiálovém provedení ze dřeva a kovu, zpravidla založených na jednoduchém železobetonovém základu.

Molo lichoběžníkového půdorysu je umístěno podél mlatové cesty na jižním břehu rybníka pod korunami stromů, má intimnější charakter. Molo na jedné straně zve návštěvníka nad hladinu vody, na druhém konci svým zalomením nabízí možnost k posezení. Objekt je dostatečně blízko cesty tak, aby se na něj jednoduše a bezbariérově dostala jakákoliv osoba. Konstrukce mola je z dubových trámů, dubových nehraněných prken a drobné ocelové konstrukce lavičky. Molo je založeno na zemních vrutech na dně rybníka.

Druhé molo atypického trojúhelníkového tvaru ční nad hladinu podélné osy rybníka a očividně dává najevo, kam má divák směřovat svůj zrak. Ne náhodně je molo umístěno vedle staré vrby tak, aby sem dopadal během dne stín, ale i večerní sluneční paprsky. Podobně jako u druhého mola si zde člověk může sednout na lavičku a také podobně se láme i její tvar jako by byla z ohnutého papíru. Lze jít jen okolo nebo přes ní a dál, opět je ale pohyb osoby plynule zachován a molo umístěno s minimálním výškovým rozdílem k okolnímu terénu. Konstrukce je obdobná jako u předchozího mola.

Dřevěná platforma tvaru obdélníku doplňuje dvojici mol na břehu rybníka, je však schovaná v louce poseté lučním kvítím vedle nově vzniklé parkové plochy u potoka. Loukou vede jen pravidelně sečený pruh trávy, kterým se člověk může dostat přes nášlapné kameny až k tomuto lehátku, kam slunce dopadá po celé odpoledne. Jde o vodorovnou dřevěnou plochu ve výšce sedící osoby, tedy v dostatečné výšce od vlhké půdy, ale ne tak vysoko, aby dotyčná osoba byla vidět. Konstrukčně jde opět o analogii k molům.

Lávky spojující břehy Zálužského potoka jsou řešeny téměř identicky, liší se jen v délce mostovky, která se přesně určí až v další fázi projektu podle šíře koryta potoka. Lávky mají na obou březích železobetonové základové pilíře do úrovně nezámrzné hloubky. Na nich je položena konstrukce lávky, která není nijak fixovaná k základům, pouze leží na vyčnívajících ocelových tyčí tak, aby bylo v případě rozvodnění potoka možné lávku jednoduše dočasně přemístit. Konstrukce lávky je složena z vodorovných trámů, nehraněných dubových prken a subtilního ocelového zábradlí přikotveném na jedné straně.

Dřevěná zástěna se zázemím pro kavárnu (toalety, sklad) prostor nově vzniklé otevřené plochy po demolici bytových domů zmenšuje a tím plochu zútulňuje. V ulici Luční tím vzniká 11 nových parkovacích míst, které ale nijak neruší přilehlou část parku. Jde o subtilní sloupkovou konstrukci založenou na zemních vrutech, ke které jsou diagonálně přikotvená nehraněná smrková prkna. Diagonály zároveň plní funkci zavětrování.

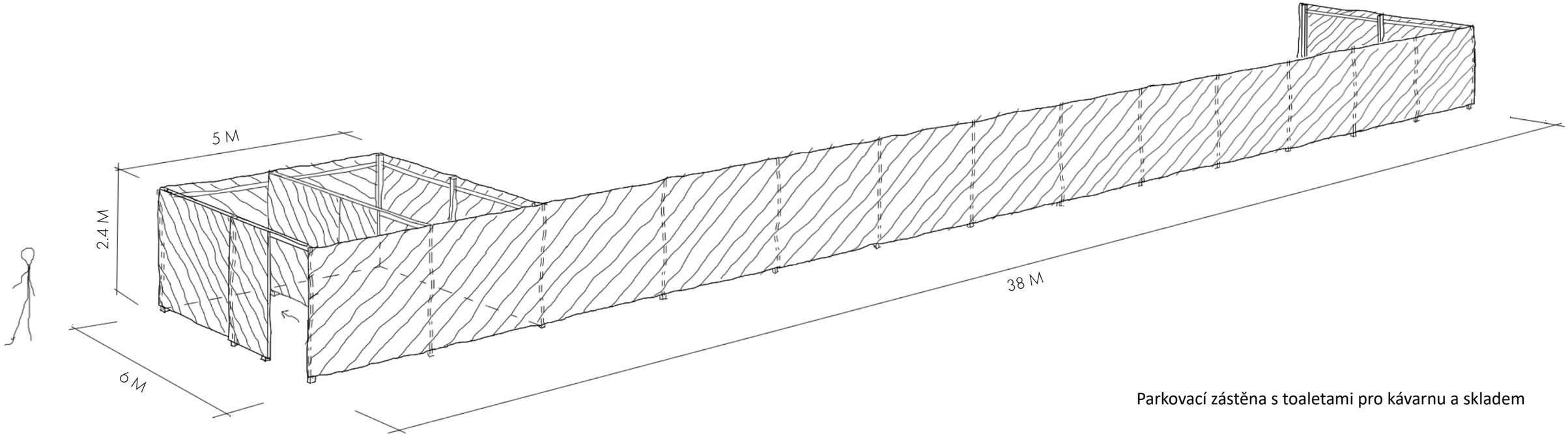

Parkovací zástěna s toaletami pro kávarnu a skladem

ARCHITEKT
a_sense
Ing. arch. Ondřej Rys
ondrej.rys@gmail.com | +420 604 130 535
SPOLUAUTOŘI
Ing. arch. Adam Zet
Ing. et Ing. Matěj Polánek
INVESTOR
Obec Zbůch
Náměstí 205, 33022 Zbůch
DATUM
10.5.2022
PROJEKT
Architektonická studie
Park u návesního rybníka
PROJEKT
Nově umístěné objekty v parku

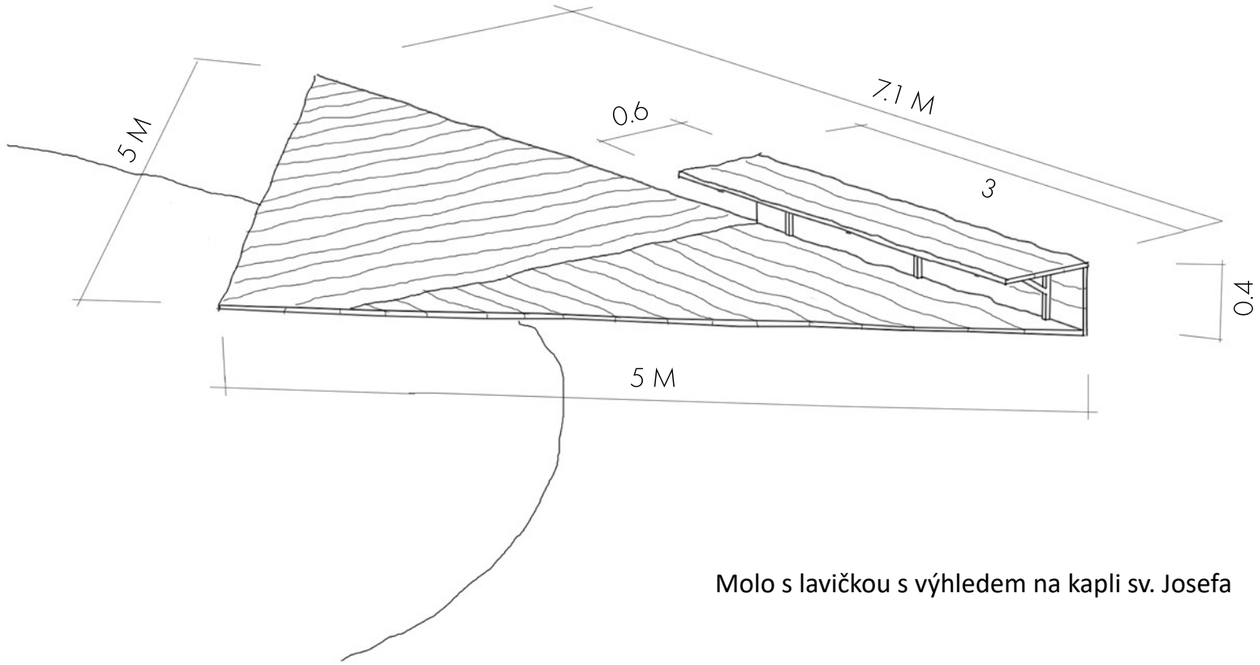

Molo s lavičkou s výhledem na kapli sv. Josefa

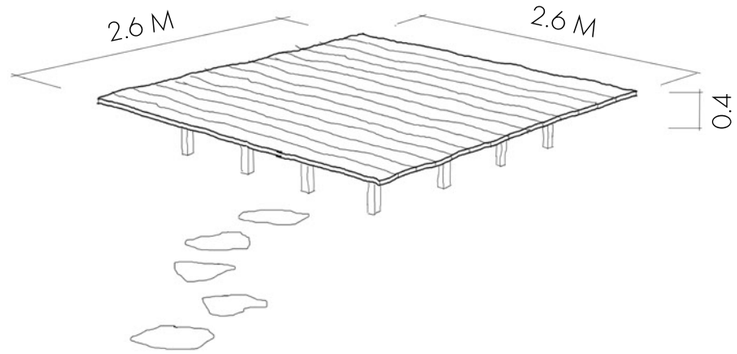

Lehátko uprostřed lučního porostu

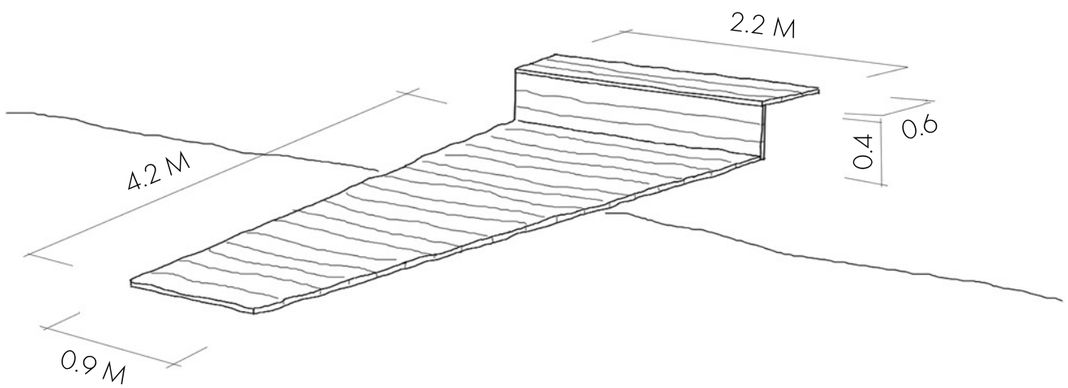

Molo s posezením nad hladinou rybníka

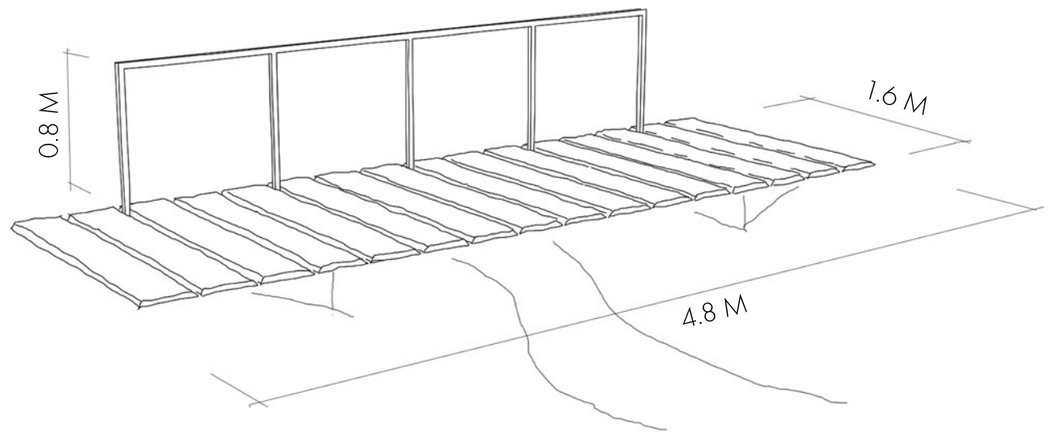

Nově navržené lávky přes Zálužský potok

ARCHITEKT
a_sense
Ing. arch. Ondřej Rys
ondrej.rys@gmail.com | +420 604 130 535

SPOLUAUTOŘI
Ing. arch. Adam Zet
Ing. et Ing. Matěj Polánek

INVESTOR
Obec Zbůch
Náměstí 205, 33022 Zbůch

DATUM
10.5.2022

PROJEKT
Architektonická studie
Park u návesního rybníka

PROJEKT
Nově umístěné objekty v parku

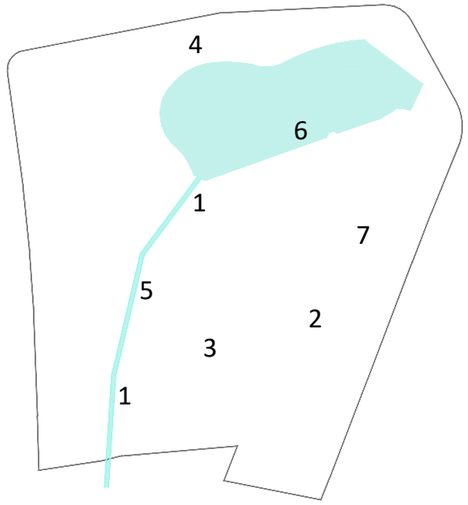

1 - jednoduchá dřevěná lávka a atmosféra okolo Zálužského potoka

2 - kontrast lučního porostu a intenzivněji sečeného trávníku

3 - volná pocha pobytového trávníku se soliterními stromy

ARCHITEKT
a_sense
Ing. arch. Ondřej Rys
ondrej.rys@gmail.com | +420 604 130 535

SPOLUAUTOŘI
Ing. arch. Adam Zet
Ing. et Ing. Matěj Polánek

INVESTOR
Obec Zbůch
Náměstí 205, 33022 Zbůch

DATUM
10.5.2022

PROJEKT
Architektonická studie
Park u návesního rybníka

PROJEKT
Reference - atmosféry

4 - kopce písku - pískoviště na břehu rybníka

5 - přírodní brouzdaliště - nášlapné kameny v korytě toku

6 - ukázka dřevěného mola vybíhajícího nad hladinu

7 - možná podoba sezónní kavárny

ARCHITEKT
a_sense
Ing. arch. Ondřej Rys
ondrej.rys@gmail.com | +420 604 130 535

SPOLUAUTOŘI
Ing. arch. Adam Zet
Ing. et Ing. Matěj Polánek

INVESTOR
Obec Zbůch
Náměstí 205, 33022 Zbůch

DATUM
10.5.2022

PROJEKT
Architektonická studie
Park u návesního rybníka

PROJEKT
Reference - atmosféry

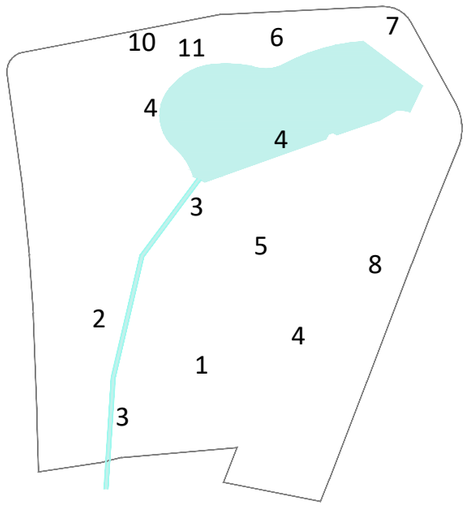

1 - piknikové místo - kombinace kovu a dřevěného masivu

2 - lavičky - kombinace kovu a dřevěného masivu

3 - dřevěná lávka - propojení břehů potoka

4 - dřevěné molo vybíhající nad hladinu vody

5 - opracovaný kmen k sezení či hraní

ARCHITEKT
a_sense
Ing. arch. Ondřej Rys
ondrej.rys@gmail.com | +420 604 130 535

SPOLUAUTOŘI
Ing. arch. Adam Zet
Ing. et Ing. Matěj Polánek

INVESTOR
Obec Zbůch
Náměstí 205, 33022 Zbůch

DATUM
10.5.2022

PROJEKT
Architektonická studie
Park u návesního rybníka

PROJEKT
Reference - mobiliář

6 - mlatová cesta bez viditelného lemování

7 - žulové odseky na rozhraní mlatu a stávajících chodníků

8 - štěrkový trávník - únosný a zároveň přirozeně působící povrch

9 - mlatová cesta bez viditelného lemování

10 - doplňková cestní síť - nášlapné kameny v trávníku

11 - kameny v mlatové cestě - zpevnění v místě odtoku z pumpy

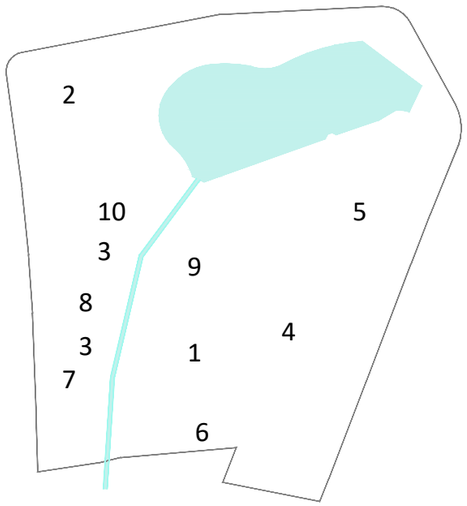

1 - javor stříbrný v plném olistění

2 - dub bahenní - podzimní zbarvení

3 - střemcha obecná - vonné medonosné květy

1 - javor stříbrný - časně jarní kvetení.

4 - kupinky stromů obklopené lučním porostem

ARCHITEKT
a_sense
Ing. arch. Ondřej Rys
ondrej.rys@gmail.com | +420 604 130 535

SPOLUAUTOŘI
Ing. arch. Adam Zet
Ing. et Ing. Matěj Polánek

INVESTOR
Obec Zbůch
Náměstí 205, 33022 Zbůch

DATUM
10.5.2022

PROJEKT
Architektonická studie
Park u návesního rybníka

PROJEKT
Reference - vegetace

5 - kalina bodnantská - efektní zimní kvetení

6 - pustoryl věncový - vtradiční onný a nenáročný vysoký

7 - vída krvavá - typický nenáročný keř lužních poloh

8 - pitulník žlutý - nenáročný půdní kryt rkonkurující pleve-

9 - narcisy a další cibuloviny vnáší do parků život již časně zjara

10 - barvínek obecný- nenáročný podrost do stínu

ARCHITEKT
a_sense
Ing. arch. Ondřej Rys
ondrej.rys@gmail.com | +420 604 130 535

SPOLUAUTOŘI
Ing. arch. Adam Zet
Ing. et Ing. Matěj Polánek

INVESTOR
Obec Zbůch
Náměstí 205, 33022 Zbůch

DATUM
10.5.2022

PROJEKT
Architektonická studie
Park u návesního rybníka

PROJEKT
Reference - vegetace